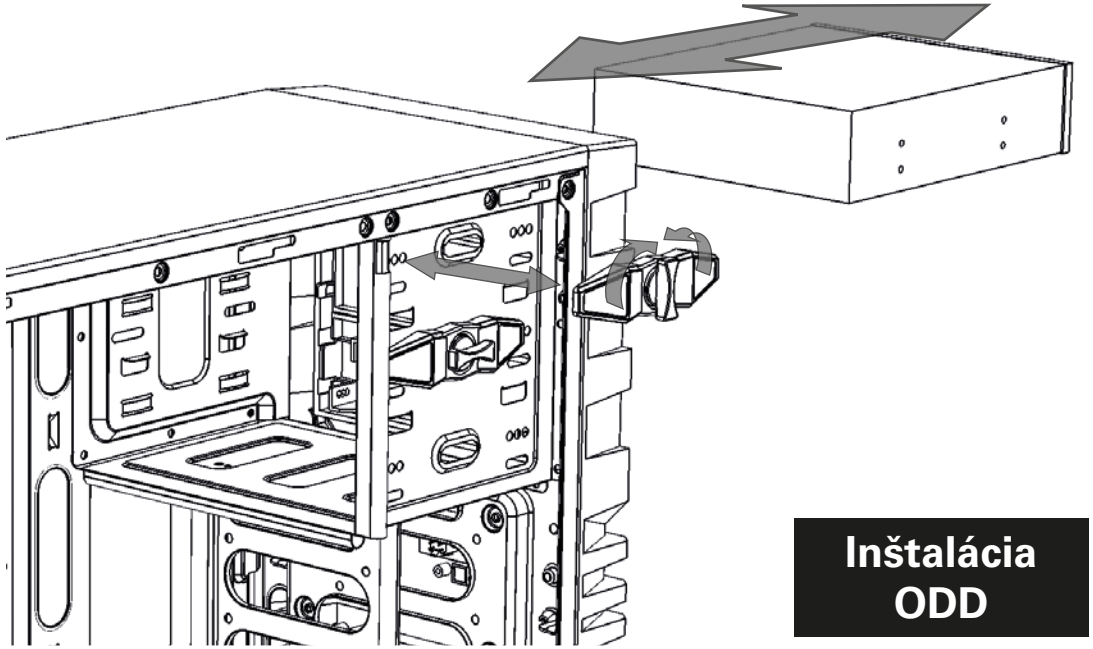

Inštalácia ODD

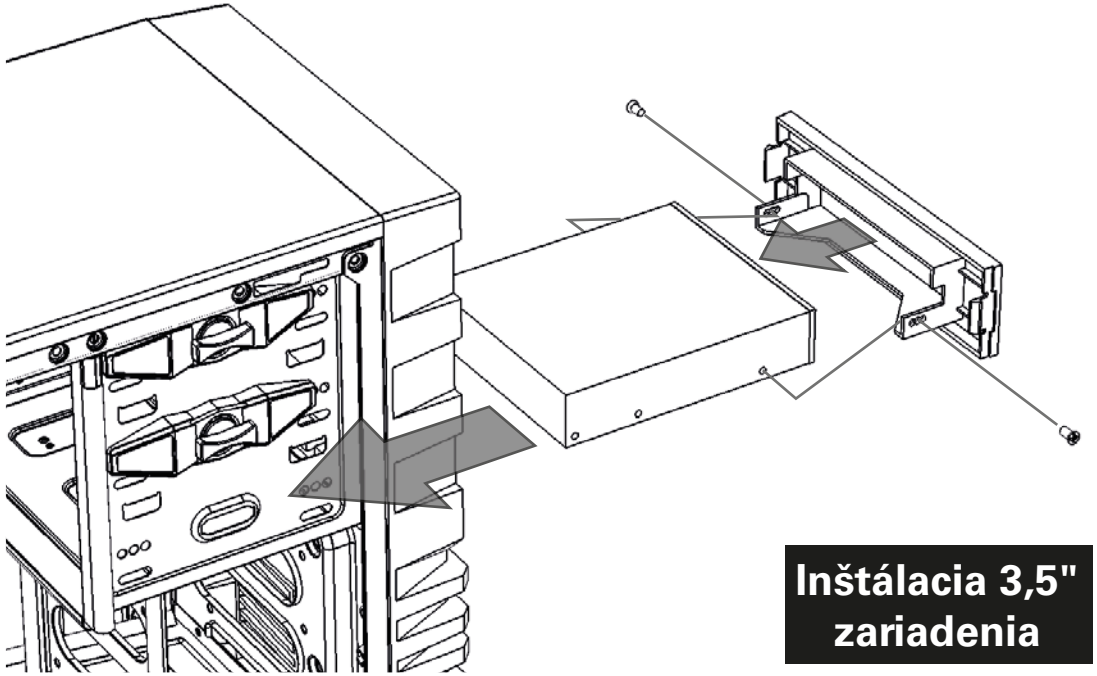

Inštálacia 3,5" zariadenia

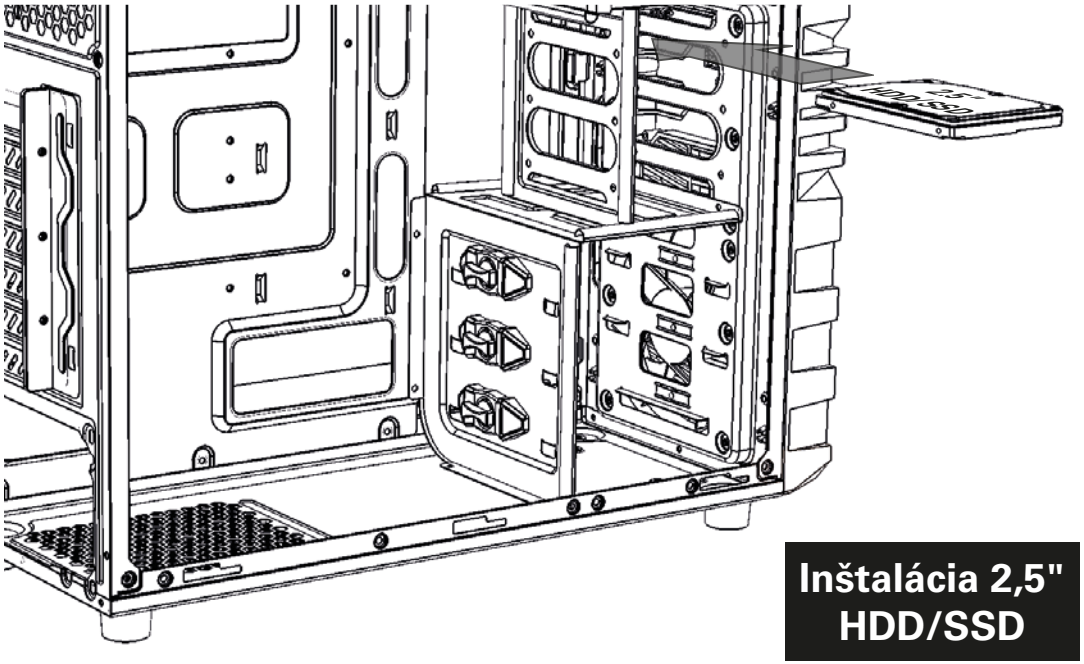

Inštalácia 2,5" HDD/SSD

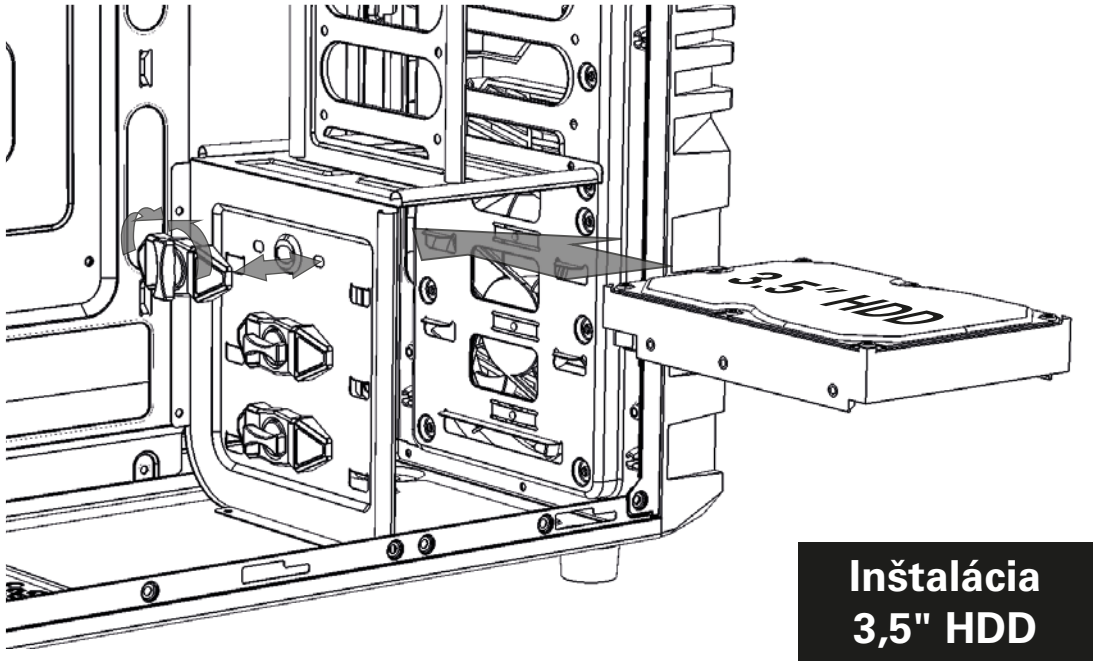

Inštalácia 3,5" HDD